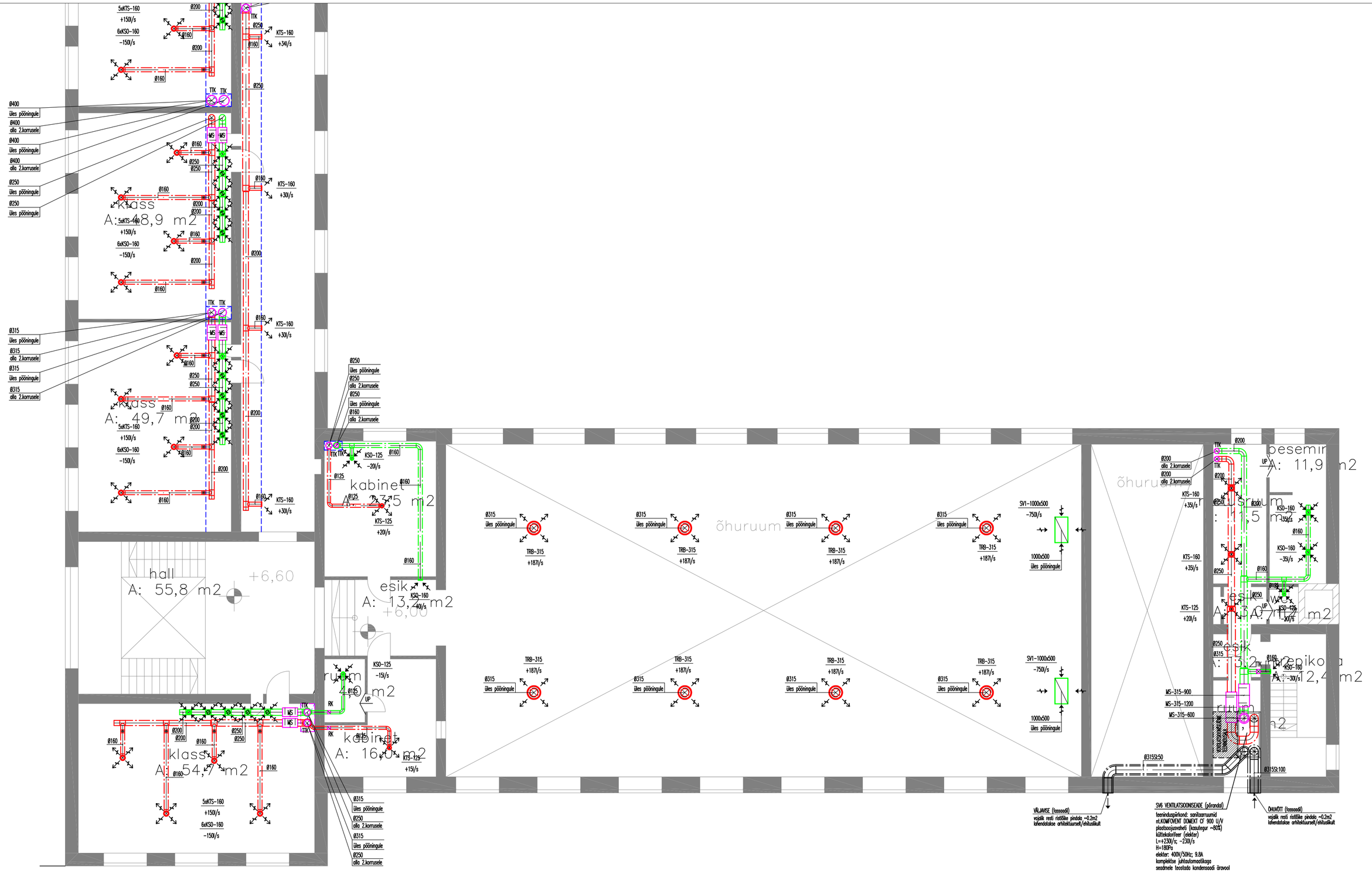

TINGMÄRGID

- VÄLJAKÕMBE PLAFOON
- SISSEPUHKE PLAFOON
- SISSEPUHKE TORUSTIK
- VÄLJAKÕMBE TORUSTIK
- MÜRASUMMUTI
- 125SI-50 — SOOJUSTADUD TSINKPLEKIST TORUSTIK SOOJUSTUSE PAKSUS mm
- KSO-125, −20/s — VÄLJAKÕMBE PLAFOON VOOLUHULK −20/s
- KTS-100 +110/s — SISSEPUHKE PLAFOON VOOLUHULK +110/s
- TULETÕKKEKLAPP
- REGULEERKLAPP
- UP — UKSEPILLI (siirdeõhk)
- GARNISS, MADALAMA LAE VÕI SAHTI PÕHIMÕTTELINE JOON

SIIRDEÕHURESTI MÕÕDUD

Õhuhulk l/s:	Siirdeõhurest:
10	200x100
15	300x100
20	300x150
30	300x200
40	400x200

VENTILATSIOONI MÄRKUSED:

1. Kõik õhukanalid tuleb paigaldada võimalikult vastu lage, et ripplagi jääks võimalikult kõrgele. Vajadusel langetatakse laed allapoole.
2. Ventilatsioonitorustiku puhastusluugid paigaldada vastavalt kehtivatele normidele, kuid kindlasti iga tuleklapsi juurde.
   puhastusluugid tuleb paigaldada tuletõkkesti juurde, kanalitele üle 45° nurgakohtade lähedale ja rõhtkanalitele soovitavalt kuni 8m vahemaaga ning kanalile hargnemiskohtadele, kui neid ja neist hargnevaid kanaleid ei saa puhastada teisiti.
3. Vooluhulgad reguleeritakse paika plafoonide ning reguleerklappide abil.
4. Mõõtmis- ja reguleerimisseadmetele (SPI tüüpi) tagada juurdepääs reguleerimistööde teostamiseks eksplutatsioonis.
5. Õhujaoturite ühendustorude läbimõõt vastavalt õhujaoturite läbimõõdule. Mõõtmis- ja reguleerimisseadmetele tagada juurdepääs reguleerimistööde teostamiseks ekspluatsioonis.
6. Tuletõkke tsooni ületamisel ühest tsoonist teise paigaldada tuletõkkeklapid või isoleerida vastavalt seinatulepüsivusele ning ava täidetakse tuletõkke seguga (nt. Tefire) vastavalt tuletõrje normidele.
7. Ruumide vahel õhu liikumiseks jätta ära lävepakud või kasutada siirdeõhureste.
8. Mürasummutid peavad olema puhastatavad, summutusmaterjal ei tohi eraldada osakesi.
9. Pööningul olev torustik isoleerida soojusisolatsiooniga (tooliumkattega, aurutõkkega) SI:100 (kihi paksus 100mm).
10. Ventilatsioonseadmete automaatika valmisolatakse vent.seadme tarnija poolt, mida tagab ventilatsioonisüsteemide häreteta töö.
11. Ventilatsioonseadmete ja õhukanalite pükanemine täpsustatakse objektil kohaepal arvestadades reaalsete paigaldusvõimalustega ja teiste eritöödega.
12. Enne ventilatsioonitorustiku paigaldamist kooskõlastada väljalikud läbiviigud, avad, sahtlid ja katuse taekonstruktsioon konstruktoriga.
13. Ventilatsioonseadmetele SV5 ja SV6 teostada kondensaadi äravool.
14. Pärast ventilatsioonisüsteemide montaaži teostada süsteemide reguleerimine ja koostada ventilatsioonisüsteemide mõõdistuse pass.

ENERGIAPARTNER Kadaka tee 181, 12618 Tallinn, Harjumaa e-mail: info@energiapartner.ee	Objekti nimetus/Aadress: GÜMNAASIUMI PEAHOONE, Kiilingi-Nõmme, Sambla 18/20, Saarde vald, Pärnumaa	Töö number: 261216
	Tellija: Saarde Vallavalitsus	Staadium: PP
Projekteeris: Kert Oks	Joonise nimetus: 3.KORRUSE PLAAN VENTILATSIOON	Joonise tähis: KV-09-F2
Kontrollis: Kert Oks		Muudatus: -
Kinnitas: Janar Eelmaa		Mõõtkava: 1:100
		Kuupäev: 26.12.2016